Construire un anémomètre

Première méthode :

Matériel : **2 carrelets d'environ 60 cm**
1 rapporteur (ou photocopie collée sur carton ou balsa)
du fil de fer assez rigide
du carton léger 8 × 10 cm
de la colle à bois
un clou

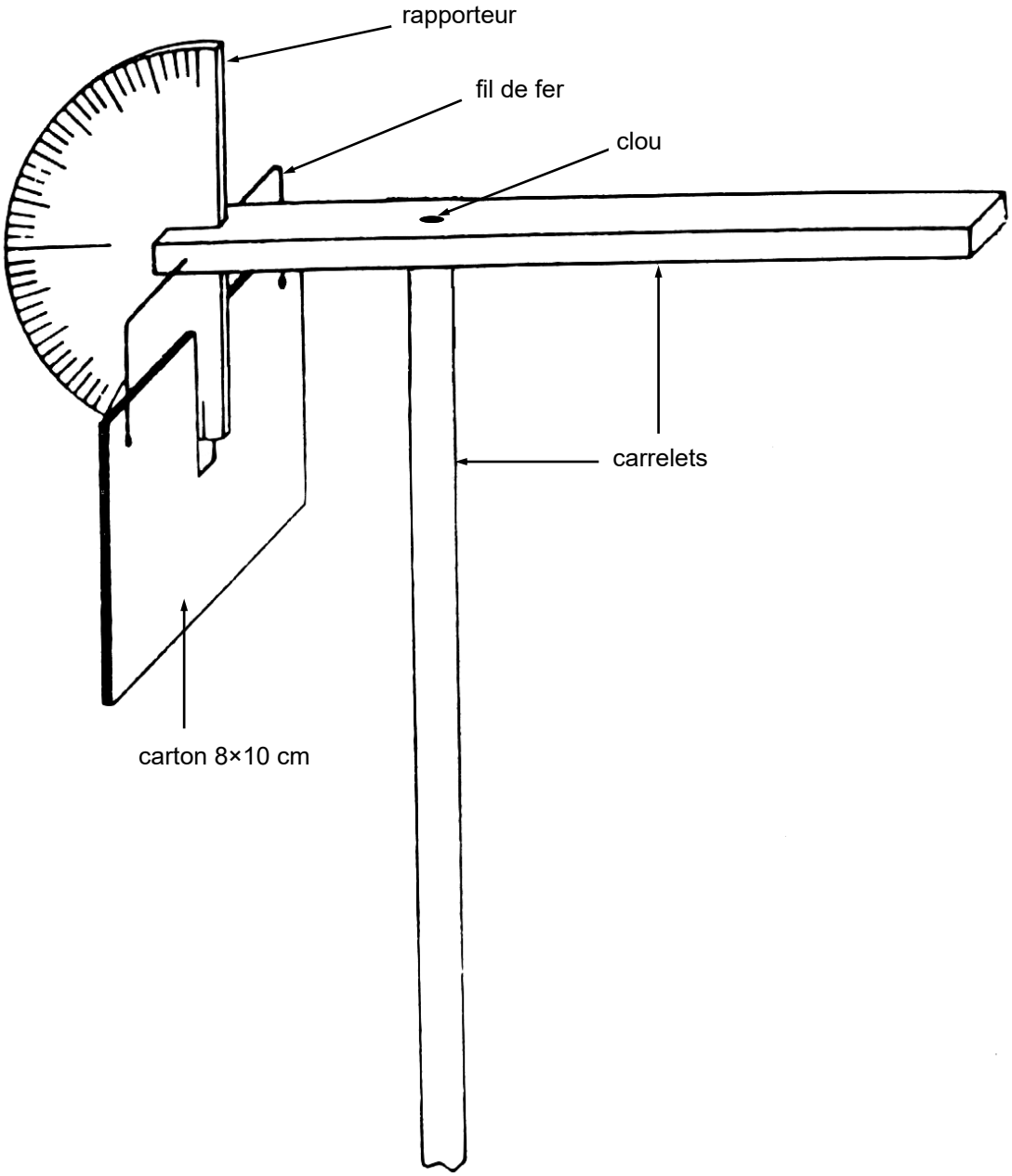

Selon la vitesse (« force ») du vent, le carton s'inclinera.

On étalonnera la rapporteur avec :
- vent faible
- vent moyen
- vent fort

Deuxième méthode :

Fabrication d'un anémomètre portable à rapporteur.

Matériel nécessaire :

- Un grand rapporteur
- Un niveau à bulle
- 30 cm de ficelle suffisamment rigide
- Une balle de ping-pong
- Du ruban adhésif

Marche à suivre :

- Scotcher une extrémité de la ficelle à la balle de ping-pong, l'autre à l'origine du rapporteur. La ficelle doit être tendue.
- Fixer avec du ruban adhésif le rapporteur sur un bord du niveau à bulle.

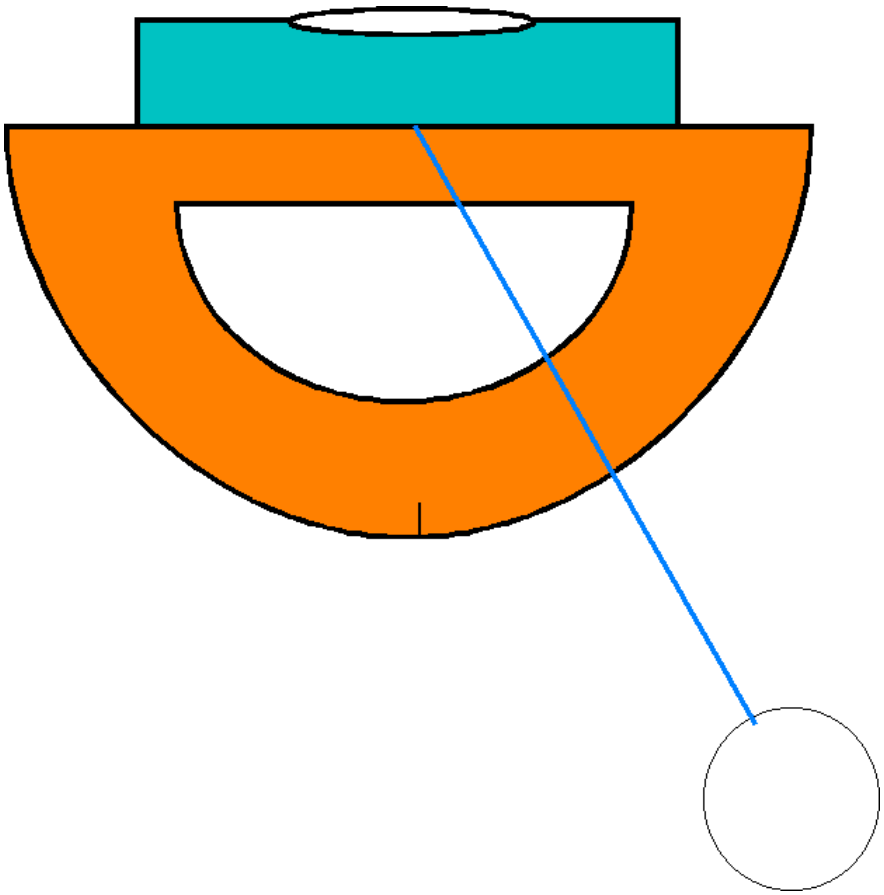

- Se mettre à l'extérieur dans la direction du vent qu'indique la girouette. La balle se soulève, il faut maintenir le niveau à bulle horizontal et lire l'angle que prend le balancier. Il faut noter que si la ficelle est trop souple la mesure sera difficile.
- Pour connaître la vitesse du vent se rapporter au tableau suivant :

Angle (deg.)	90	80	70	60	50	40	30	20
Vitesse (km/h)	0	13	19	24	29	34	41	52